TEKNISKA DATA

ZT 150-140

(130 bar)	12 volt	24 volt
Pump - Motor enhet	185 A	110 A
Magnet (hyd. aggregat)	4,2 A	2,1 A
Magnet (el. slangbr. ventil)	1,5 A	0,75 A
Solenoid	1,8 A	0,9 A
Ledningsarea:		
Manöverkabel	1,5 mm²	1,5 mm²
Matarledning 0-8m	35 mm²	35 mm²
Matarledning 8-15m	50 mm²	35 mm²
Matarledning >15m	-	50 mm²
Strömkälla:		
Min. kapacitet	180 Ah	170 Ah
Min. spänning	9 Volt	18 Volt

Belastningsdiagram

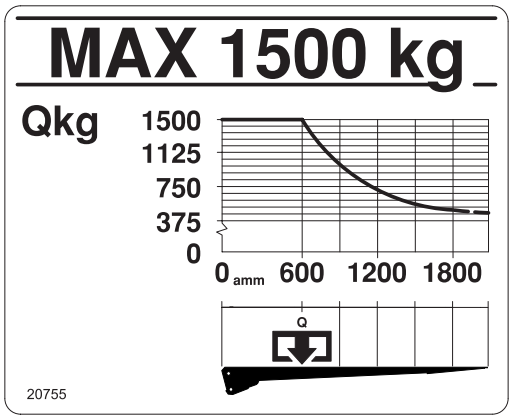

Inbyggnadsmått (mm)

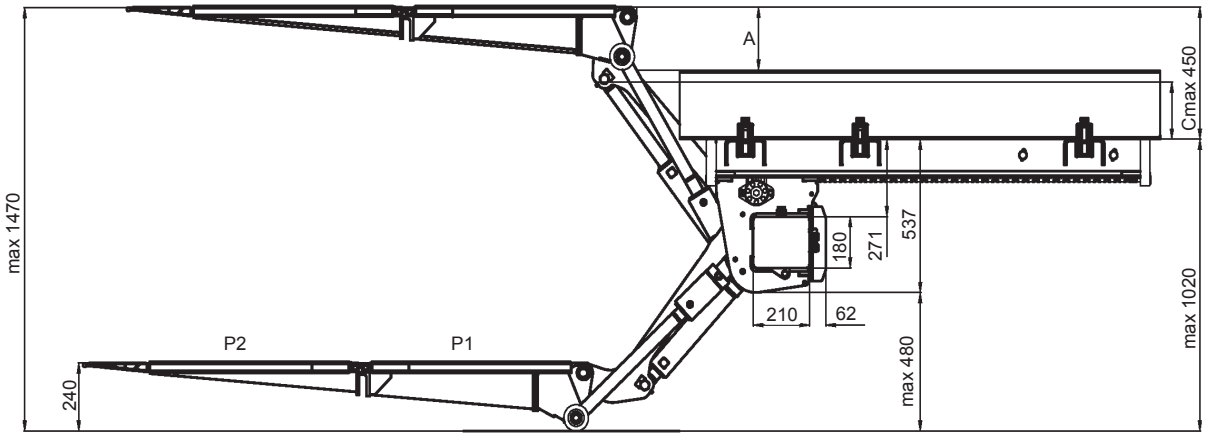

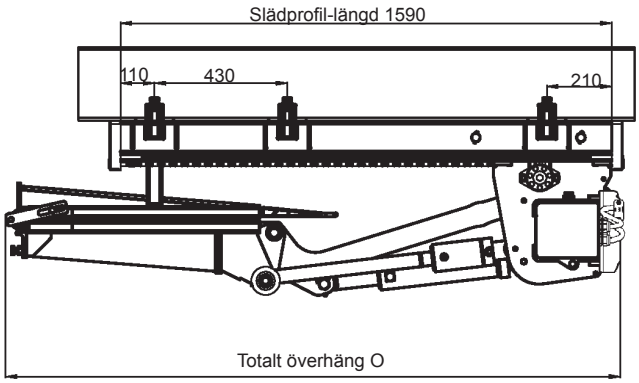

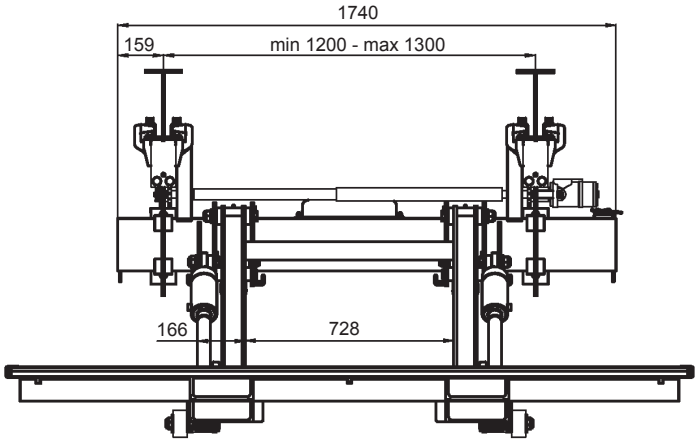

C	A
450	217
400	206
350	186
300	170
250	150
200	125

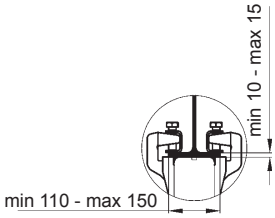

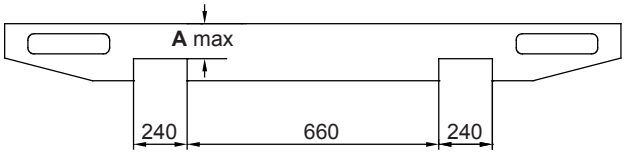

PML

P1	P2	O
749	889	1848
824	889	1923

ZEPRO
Z-Lyften Produktion AB
Tel: +46 (0)150 489 550
Fax: +46 (0)150 489 551, +46 (0)150 489 566
E-mail: zepro@zepro.com, Internet: www.z-lyften.se

2012-01-26