ZSS 250-155

(200 bar)	12 volt	24 volt
Pump - Motor enhet	245 A	135 A
Magnet (hyd. aggregat)	4,2 A	2,1 A
Magnet (el. slangbr. ventil)	1,5 A	0,75 A
Solenoid	1,5 A	0,85 A
Ledningsarea:		
Manöverkabel	1,5 mm^2	1,5 mm^2
Matarledning 0-8m	35 mm^2	35 mm^2
Matarledning 8-15m	50 mm^2	35 mm^2
Matarledning <15m	-	50 mm^2
Strömkälla:		
Min. kapacitet	170 Ah	180 Ah
Min. spänning	9 Volt	18 Volt

Belastningsdiagram

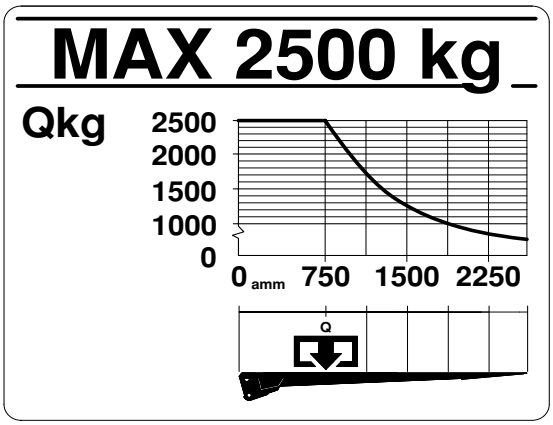

Inbyggnadsmått (mm)

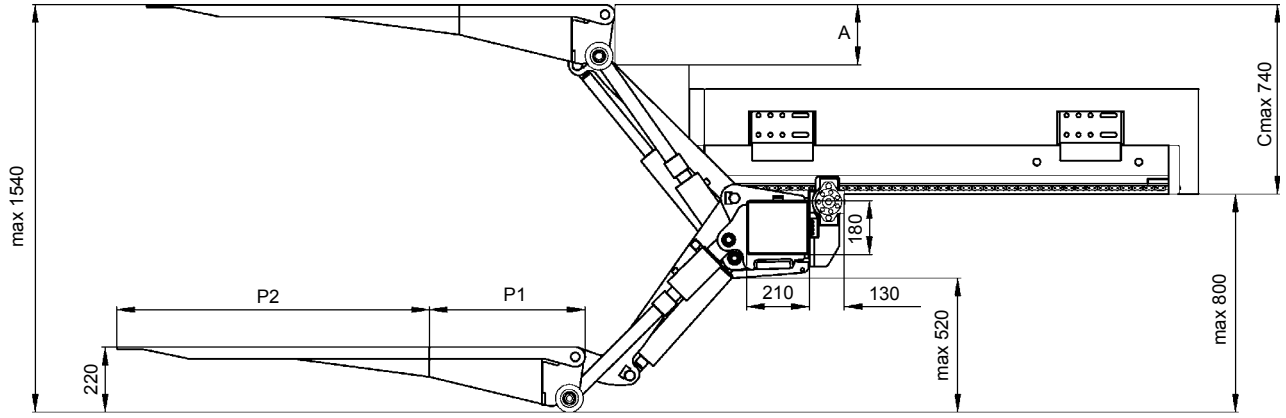

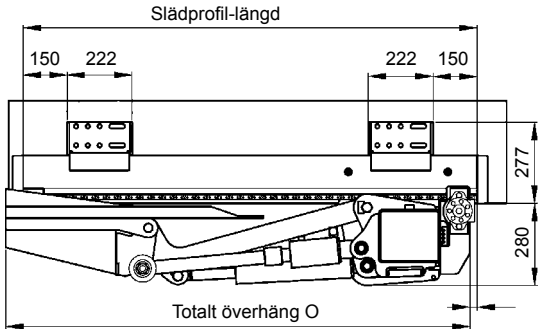

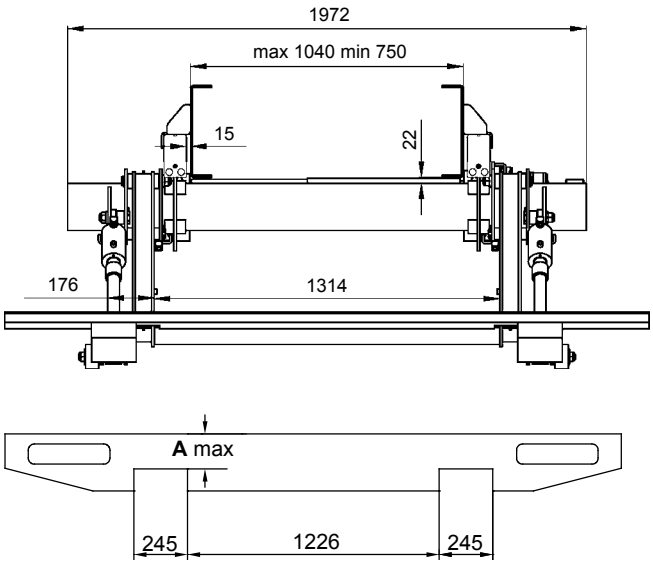

P1 (mm)	Slädprofil-längd (mm)
- 600	1590
600 - 800	1700
800 -	1820

PML

P1	P2	O
674	1039	1916
749	1164	1991
874	1164	2116

P1 av stål

C	A
740	209
700	201
650	179
600	168
550	160
500	148
450	136
400	121
370	106

2005-06-09

ZEPRO
Z-Lyften Produktion AB
Tel: +46 (0)150 489 550
Fax: +46 (0)150 489 551, +46 (0)150 489 566
E-mail: zepro@zepro.com, Internet: www.z-lyften.se