TEKNISKA DATA

ZSS 200-135

(200 bar)	12 volt	24 volt
Pump - Motor enhet	245 A	145 A
Magnet (hyd. aggregat)	4,2 A	2,1 A
Magnet (el. slangbr. ventil)	1,5 A	0,75 A
Solenoid	1,8 A	0,9 A
Ledningsarea:		
Manöverkabel	1,5 mm²	1,5 mm²
Matarledning 0-8m	35 mm²	35 mm²
Matarledning 8-15m	50 mm²	35 mm²
Matarledning >15m	-	50 mm²
Strömkälla:		
Min. kapacitet	180 Ah	170 Ah
Min. spänning	9 Volt	18 Volt

Belastningsdiagram

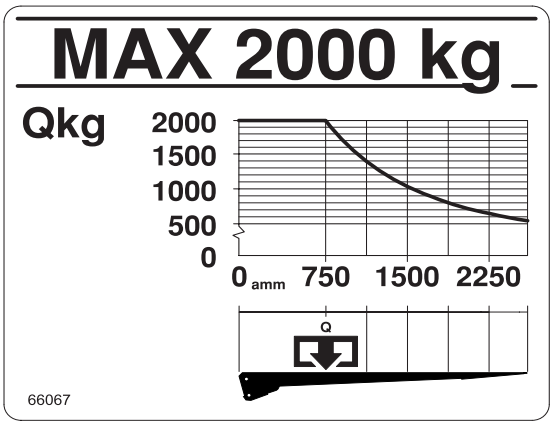

Inbyggnadsmått (mm)

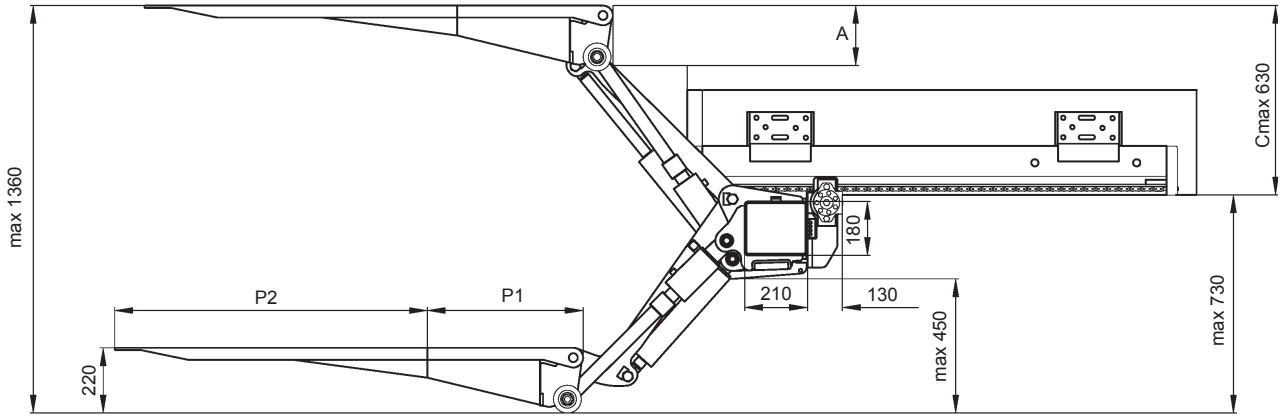

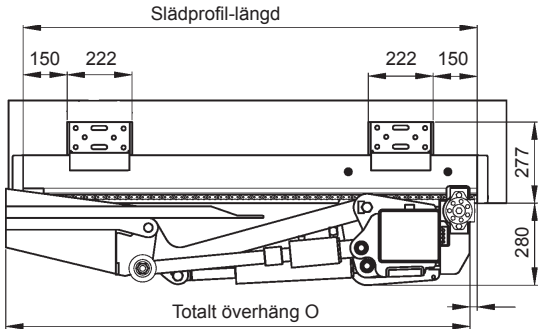

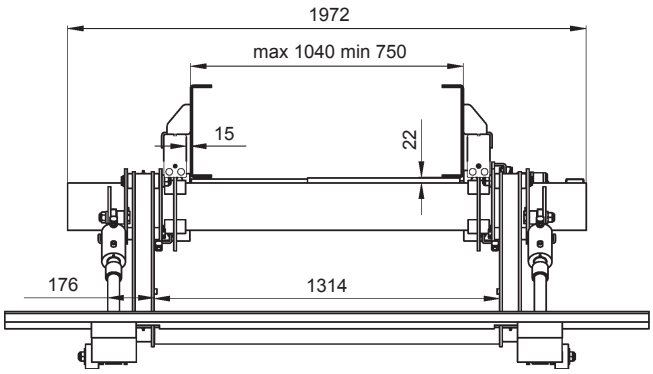

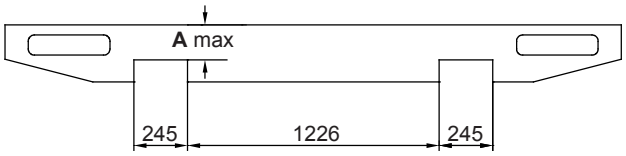

P1 (mm)	Slädprofil-längd (mm)
- 550	1370
550 - 700	1590
700 -	1700

C	A
630	200
600	187
550	172
500	161
450	153
400	134
350	114

PML

P1	P2	O
524	1039	1646
524	1164	1646
674	1039	1796

2008-01-18

ZEPRO

Z-Lyften Produktion AB
Tel: +46 (0)150 489 550
Fax: +46 (0)150 489 551, +46 (0)150 489 566
E-mail: zepro@zepro.com, Internet: www.z-lyften.se